【平面図】

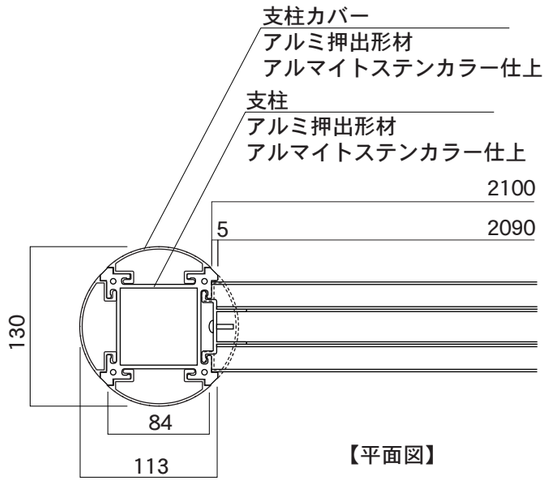

【平面図】

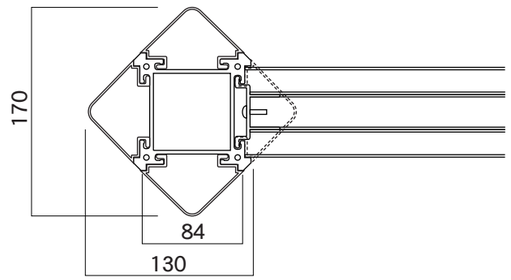

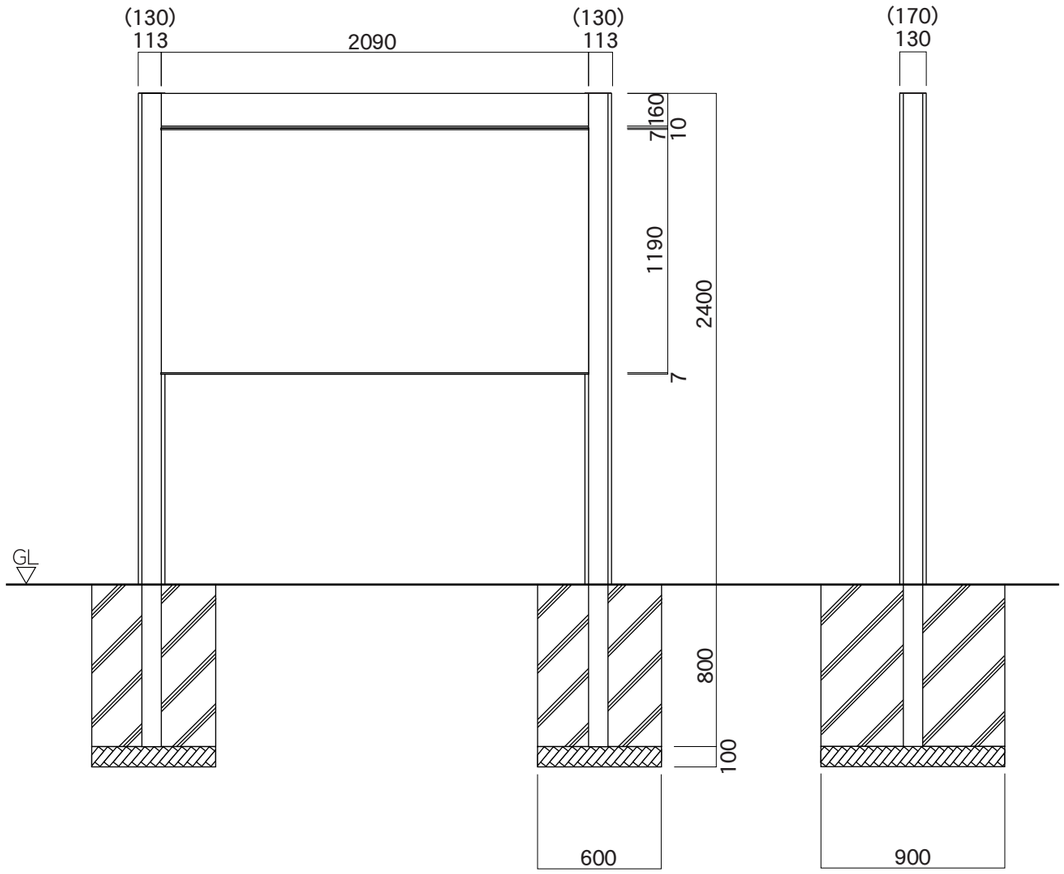

【正面図】

【側面図】

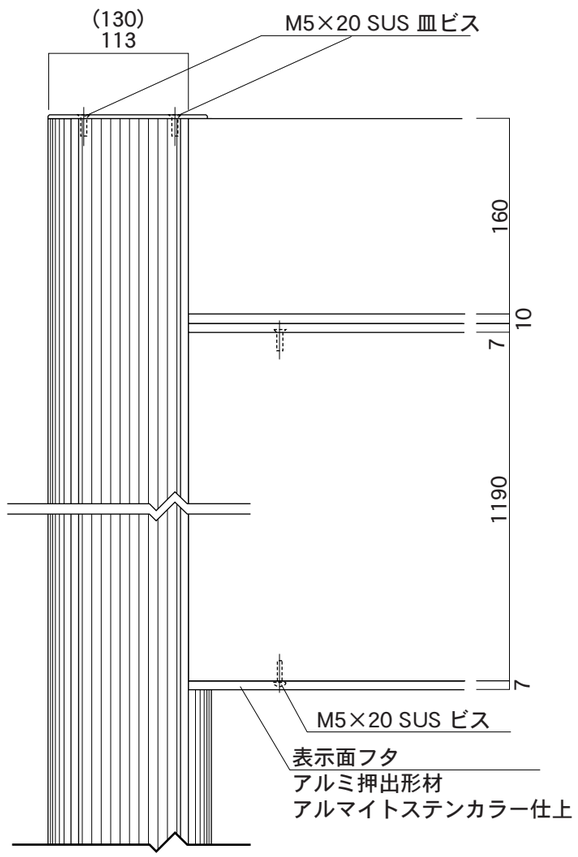

【正面図】

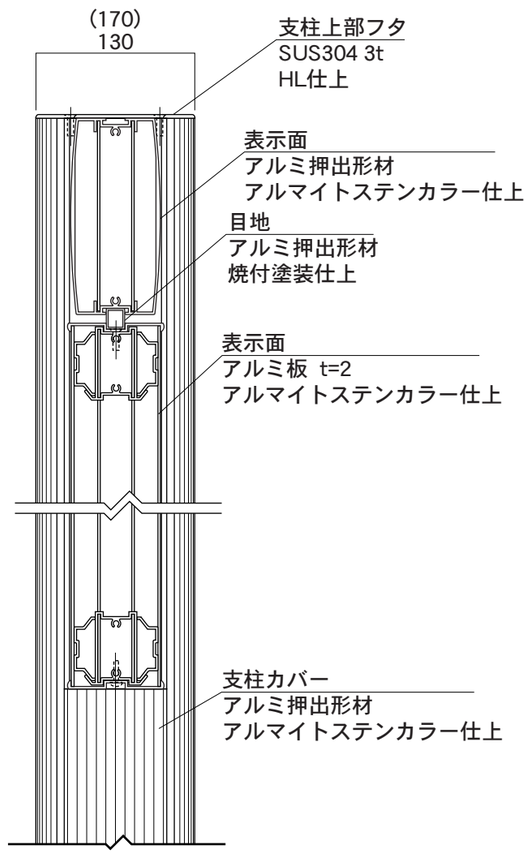

【断面図】

図面番号	図面名称	縮尺		承認	設計	担当	
	ネクスト	1/30,1/5					※角型支柱には、上記のような ストライプは入りません。
No.	ＸＢ－２	設計年月日					